Schlösser

passt. genau.

Dichtungen und Stanzteile

Produkte und Leistungen

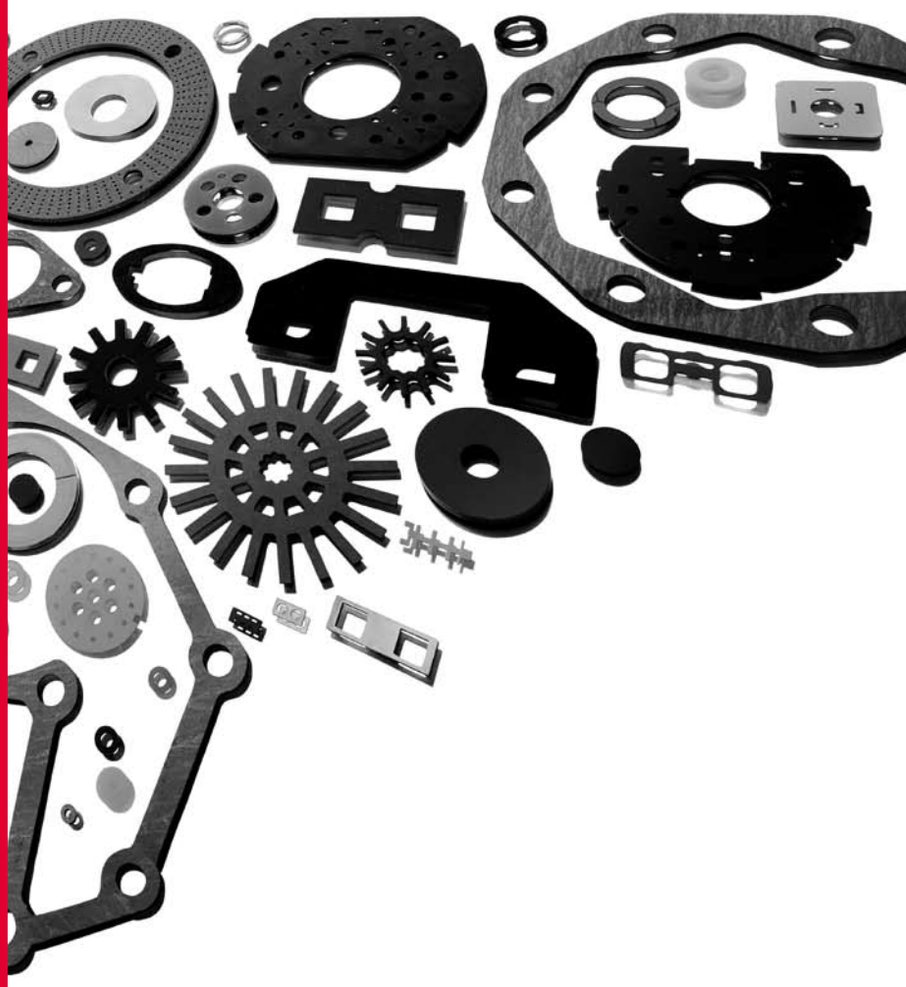

Unsere Technologien

Stanzen
Schneiden
Wasserstrahlschneiden
Laserschneiden

Fakten

Gründungsjahr
1897

Mitarbeiter
ca. 250

Produktionsleistung
ca. 3 Mio. Teile pro Arbeitstag

Artikel
mehr als 10.000 aktive Teile

Materialien
über 1.200 verschiedene Materialarten

Kunden
ca. 1.000 Kunden weltweit

Exportanteil
ca. 24%

Zertifizierungen
ISO/TS 16949:2002
ISO 9001:2000
ISO 14001:2004

Eigener Werkzeugbau mit Lehrwerkstatt

Schlösser

Typisch schwäbisch: erfinderisch, zuverlässig, wirtschaftlich

Schon als der Firmengründer Carl Schlösser vor über 100 Jahren seine ersten Patente für Gasarmaturen anmeldete, stellte er die dafür benötigten Dichtungen selbst her. Schlösser war schon damals immer auf der Suche nach der idealen Lösung. Ein Anspruch, der sich wie ein roter Faden durch die gesamte Firmengeschichte zieht. Heute gibt es kaum noch Branchen, in denen Schlösser nicht mit einer Reihe hochspezialisierter Produkte vertreten ist. Von Maschinen aller Art über Autos, Schiffe, Flugzeuge, Züge, Haushalts- und Elektrogeräte bis hin zur Raumfahrt – ohne Produkte von Schlösser fährt, schwimmt, fliegt oder funktioniert heute kaum etwas.

Diese Kompetenz kommt nicht von ungefähr. Sie ist das Ergebnis langjähriger Erfahrung, ständiger Innovationen, strikter Kundenorientierung und eines strengen Qualitätsmanagements, gepaart mit schwäbischem Tüftlergeist. Und sie ist die Konsequenz der Überzeugung, sich nicht auf Bestehendem auszuruhen, sondern neue Kundenforderungen als Herausforderung und als Chance zu sehen.

Reinhard Adams, Geschäftsführer

Werk I, Wilhelmstraße 8 in Mengen

Werk II, Carl-Schlösser-Straße 1 in Mengen

Willkommen in der Dichtungsstraße und Stanzallee

Das Teilespektrum umfasst heute mehr als 10.000 Artikel aus über 1.200 unterschiedlichen Materialien. Viele dieser Teile sind einzigartig und entstanden aus spezifischen Kundenanforderungen. Solche Ansprüche kreativ und wirtschaftlich zu lösen, mit hochwertigen Materialien, eigens dafür entwickelten Werkzeugen und Produktionsverfahren oder speziell abgestimmten Anlieferzuständen, all das ist typisches Schlösser-Know-how. So trägt Schlösser seinen Teil dazu bei, echten Innovationen der Kunden zur Marktreife zu verhelfen.

Deswegen ist der „Problemlöser" der Branche heute auch ein Universalist. Schlösser fertigt Dichtungen, Abschirmungen, Isolierteile, Membranen, Unterlagen, Filter, Dämpfungen, Ventilklappen und Teile aller Art für eine solche Vielzahl von Branchen, dass sich die Liste wie ein Auszug aus einem Branchenverzeichnis liest.

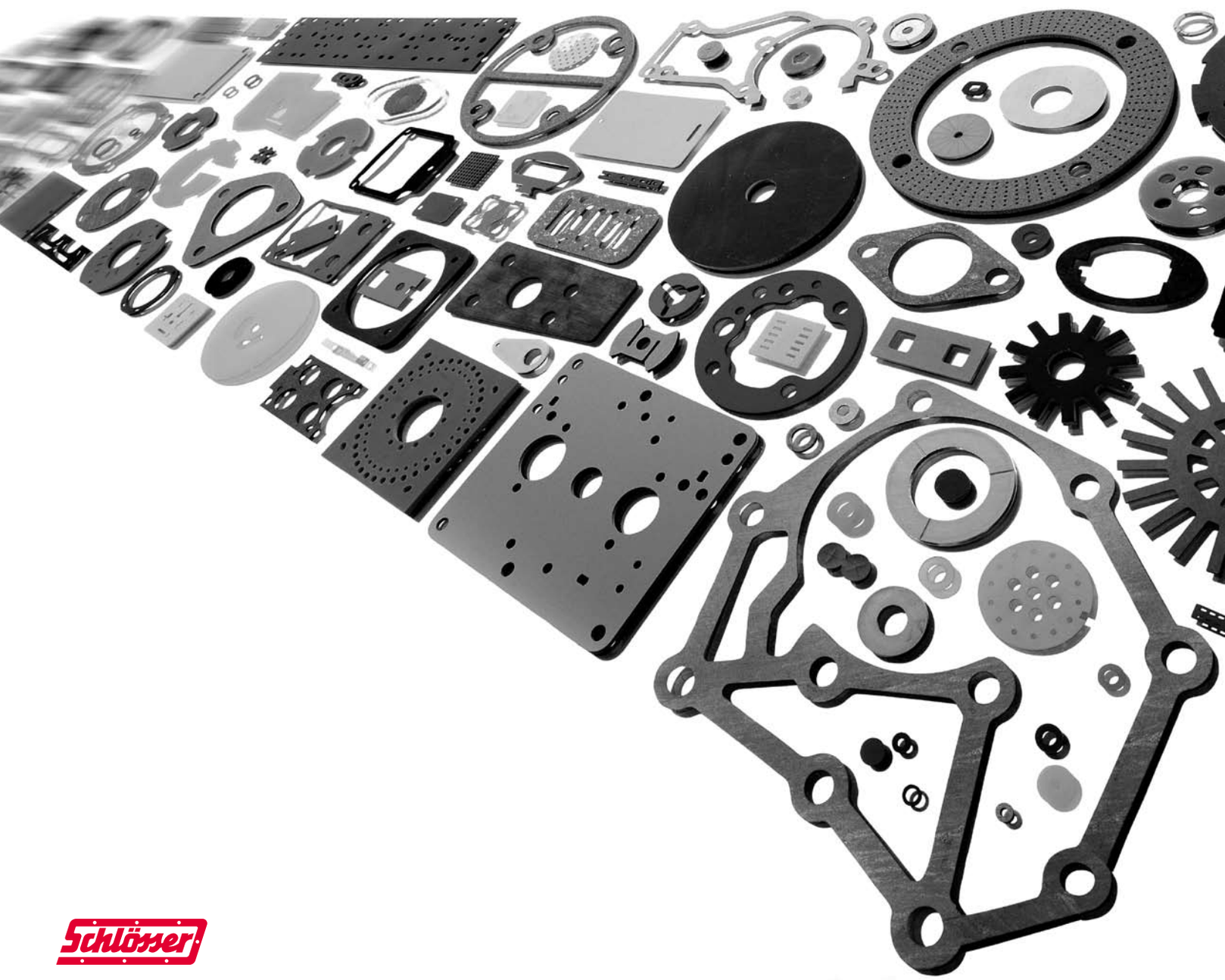

Schlösser

Belieferte Branchen von A bis Z

- *Automobilindustrie*
- *Baubedarf*
- *Chemische Industrie*
- *Elektro- und Elektronikindustrie*
- *Fahrzeugbau*
- *Feinwerktechnik*
- *Getriebebau*
- *Gummi- und Kunststofftechnik*
- *Haushaltsgeräteindustrie*
- *Heimwerkergerätehersteller*
- *Klima und Heizung*
- *Landtechnik*
- *Lebensmittelindustrie*
- *Luft- und Raumfahrttechnik*
- *Maschinenbau*
- *Medizintechnik*
- *Pneumatik*
- *Sanitär und Lüftung*
- *Schiffsbau*
- *Spielwarenindustrie*
- *Textilmaschinen*
- *Umwelttechnik*
- *Verpackungsmaschinen*
- *Werkzeugmaschinen*
- *Zulieferindustrie und andere*

Größte Leistungsfähigkeit garantiert

Die Leistungsfähigkeit von Schlösser basiert auf fünf Säulen:

Unserer technischen Beratung, die Ihnen von der Entwicklungsphase und Vorausplanung der Teile bis zur Betreuung bei den Serienlieferungen partnerschaftlich zur Seite steht.

Unserem Materiallager, mit mehr als 1.200 verschiedenen Materialien, um Ihnen die bestmögliche Lösung für Ihre Anforderungen gewähren zu können.

Unserem Werkzeugbau, der schnell und präzise die Produktionswerkzeuge für Ihre Teile entwickelt und herstellt.

Unserer Fertigung, die mit unterschiedlichen Technologien und Automatisierungsgraden Ihre Teile flexibel, schnell und wirtschaftlich herstellt.

Unserer Logistik, die durch unsere Systemsoftware SAP eine hochintegrierte Vernetzung mit den Logistiksystemen unserer Kunden ermöglicht (Datenaustausch per EDI, Lieferung in KLT-Behältern, Konsignationslager, KANBAN usw.).

Schlösser

Null Fehler in Sachen Kundenzufriedenheit

Schlösser orientiert sich an den Qualitäts- und Umweltanforderungen seiner Kunden. Kundenzufriedenheit ist das oberste Unternehmensziel und Verpflichtung für jeden Mitarbeiter.

Das Qualitätsmanagement umfasst das ganze Spektrum moderner Qualitätssicherung — von der teamübergreifenden Herstellbarkeitsanalyse über die Qualitätsvorausplanung und integrierte Selbstprüfung bis hin zu detaillierten Qualitätssicherungsvereinbarungen mit unseren Kunden und Lieferanten. Diese Verfahren sind zertifiziert nach ISO 9001:2000, ISO/TS 16949:2002 und der ISO 14001:2004.

Der Anspruch an Organisation und Produktion ist dabei enorm hoch: Es gilt das Null-Fehler-Prinzip. Dabei setzt Schlösser neben seinen motivierten und erfahrenen Mitarbeitern auf moderne Software (SAP, CAQ, Bemusterung usw.) und Prüfsysteme vom Wareneingang bis zur Auslieferung, um niedrigste ppm-Fehlerraten zu erreichen.

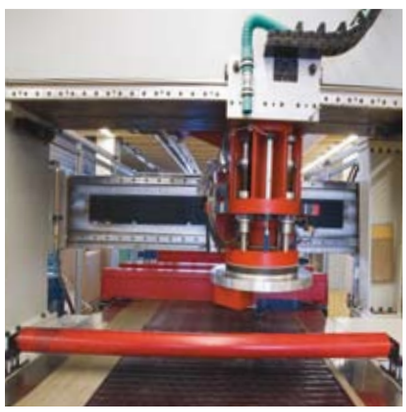

Auf Wunsch konfektionieren wir Ihre Teile unter Reinraum-Bedingungen.

Stanzwerkzeuge
Marke Eigenbau

Innovativ, akribisch und präzise:
die Arbeit im Werkzeugbau

Wir von Schlösser setzen nach wie vor auf einen eigenen Werkzeugbau. Wir sehen darin eine Kernkompetenz, weil wir unseren Kunden damit größere Schnelligkeit, Qualität sowie Reproduzierbarkeit und eben jene innovativen Lösungen bieten können, die uns vom Wettbewerb unterscheiden. Dabei sind alle Vorgänge systematisiert und automatisiert: Unsere umfassende Datenbank, in der alle material- und werkzeugspezifischen Daten abgelegt sind, dient als Grundlage für die Werkzeugplanung. Die Konstruktion erfolgt an unseren 3D-CAD-Systemen. Die daraus abgeleiteten CNC-Daten werden direkt an die jeweiligen CNC-Maschinen wie Drahterodieren, HSC-/CNC-Fräsen oder CNC-Drehen übertragen.

Für runde Teile wie Ringe oder Scheiben besitzt Schlösser zahlreiche Standardwerkzeuge.
Es entstehen in diesem Fall für den Kunden keine Werkzeugkosten.

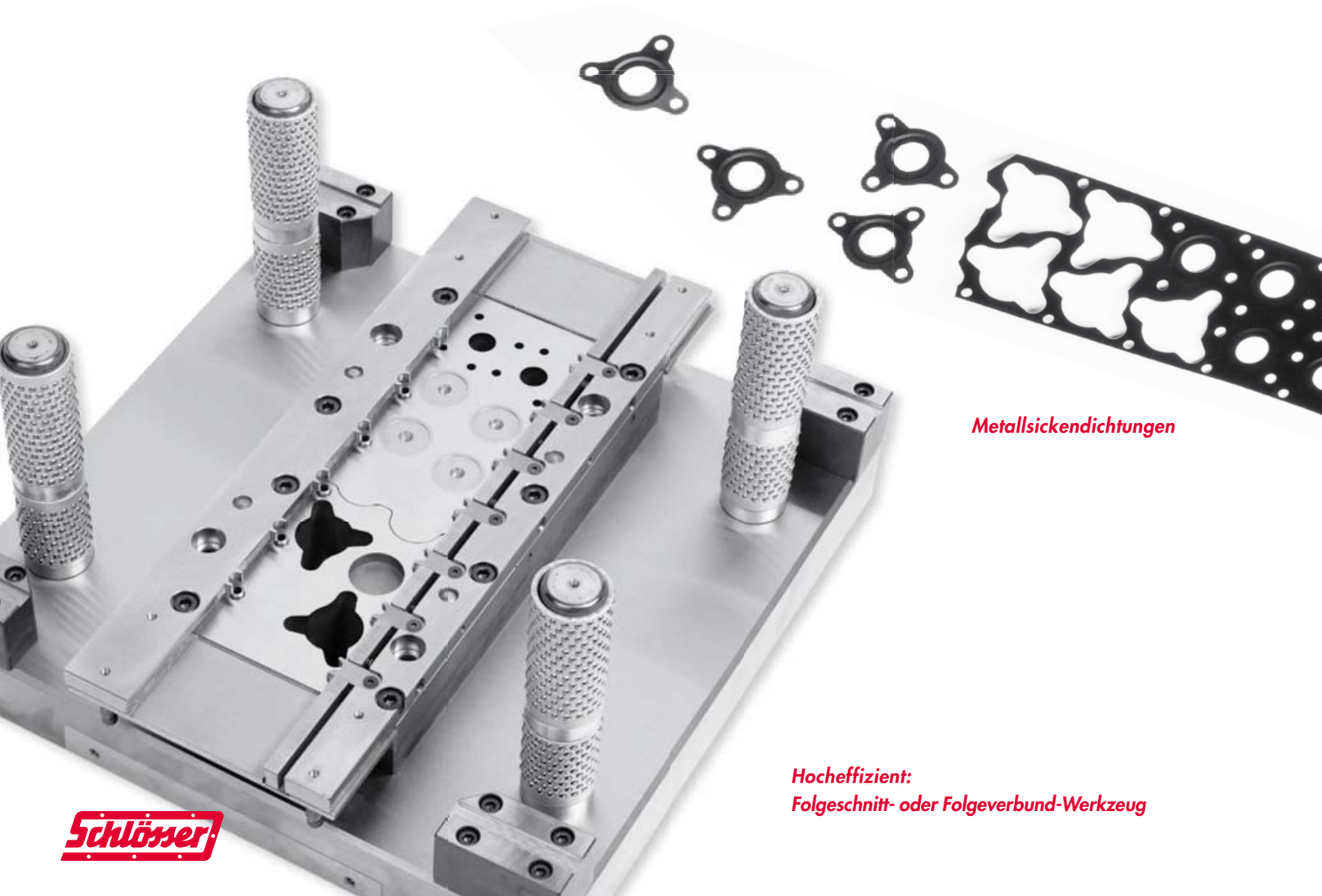

Metallsickendichtungen

Hocheffizient:
Folgeschnitt- oder Folgeverbund-Werkzeug

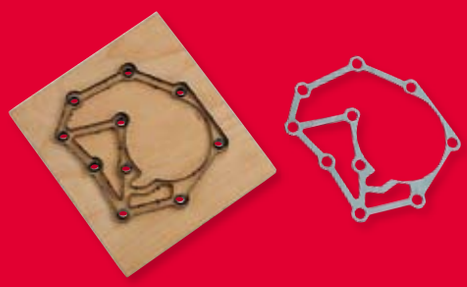

Bandstahlschnitt-Werkzeug

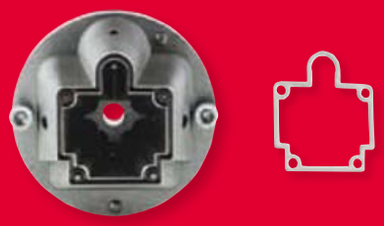

Messerschnitt-Werkzeug

Freischnitt-Werkzeug

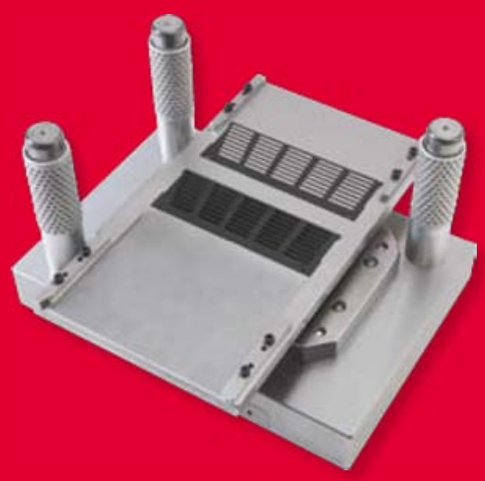

Komplettschnitt-Werkzeug

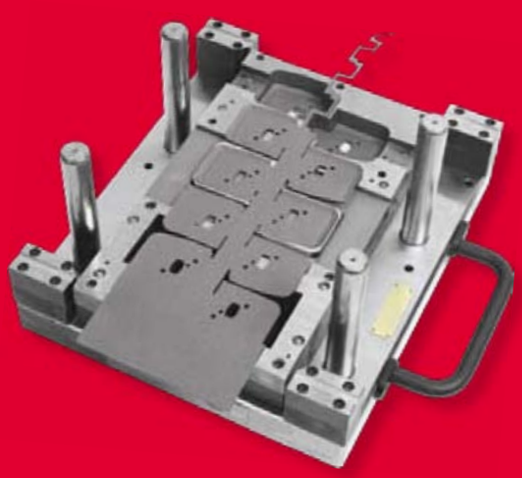

Folgeschnitt- oder Folgeverbund-Werkzeug

Unsere Werkzeugarten

Unser Werkzeuglager

- **Bandstahlschnitt-Werkzeug**
  - preisgünstiges Werkzeug
  - für weiche Materialien
  - Toleranzen ≥ 0,3 mm
- **Messerschnitt-Werkzeug**
  - enge Toleranzen
  - für weiche Materialien
  - auch als Mehrfachwerkzeuge möglich
  - Werkzeug für selbstklebende Teile auf Streifen oder Rollen
- **Freischnitt-Werkzeug**
  - enge Toleranzen
  - für harte Materialien
  - preisgünstiges Werkzeug
- **Komplettschnitt-Werkzeug**
  - enge Toleranzen
  - für harte Materialien
  - auch als Mehrfachwerkzeuge möglich
  - große Stückzahlen
- **Folgeschnitt- oder Folgeverbund-Werkzeug**
  - große/sehr große Stückzahlen
  - enge Toleranzen
  - für harte Materialien
  - auch als Mehrfachwerkzeuge möglich
  - zur Herstellung von Biegeteilen
  - Magazinieren der Teile beim Stanzprozess möglich

Die Auswahl der für Ihre Vorgaben geeigneten Werkzeugart erfolgt nach ökonomisch-technischen Kriterien, wobei für jeden Auftrag die Materialart, die Stückzahl sowie die Toleranzanforderungen berücksichtigt werden. Dadurch erreichen wir höchste Flexibilität und Wirtschaftlichkeit.

Unsere Fertigungsverfahren

Stanzen

Mit unseren Stanzverfahren Messerschnitt, Kiss-Cut und Scherschnitt in unterschiedlichen Automatisierungsgraden haben wir das notwendige Know-how und die passenden Einrichtungen, um Ihre Wünsche optimal erfüllen zu können.

Unser Maschinenpark umfasst:

- Stanzautomaten
- Exzenterpressen
- Karrenbalken-Stanzmaschinen
- Hydraulikpressen
- Kniehebel-Stanzmaschinen
- Rotationsstanzmaschinen

Diese Maschinen sind in leistungsfähige Stanzabteilungen aufgeteilt – nach Bauarten, Größen und Automatisierungsgrad. So fertigen wir wirtschaftlich Klein-, Mittel- und Großserien.

Schlösser

Mehrkopfanlage

Wasserstrahlschneiden und Laserschneiden

Als wirtschaftliche Alternative bietet Schlösser Wasserstrahlschneiden (mit Reinwasser oder abrasiv) oder Laserschneiden an. Da bei diesen Fertigungsverfahren keine Werkzeuge benötigt werden, können schnell und kostengünstig Vormuster, Kleinserien oder Serien in Millionen-Stückzahlen gefertigt werden. Wasserstrahlschneiden und Laserschneiden eignen sich besonders zur Herstellung von Teilen mit filigranen oder aufwändigen Konturen.

Dabei können Geometrieänderungen, zum Beispiel in der Entwicklungsphase, kostengünstig und schnell durchgeführt werden.

Besonders schnell können wir Ihre Anfragen bearbeiten oder Vormuster herstellen, wenn Sie uns dazu Ihre Teilezeichnung als Datei im .dxf-, .dwg- oder .iges-Format zur Verfügung stellen.

Schaumteile 30 mm hoch

Wasserstrahlschneiden

- fünf verschiedene Anlagen mit bis zu zwölf Schneidköpfen
- Teileabmessungen bis 3.200 x 1.600 x 50 mm
- Teile in jeder 2D-Kontur herstellbar, ohne Verformung
- gerade, rechtwinklige Schnittkanten, auch bei größeren Materialdicken
- schmale Stege möglich, auch bei weichen oder porösen Materialien
- keine Temperaturbelastung der Materialien
- Abrasivtechnik: Schneiden von sehr dicken, sehr harten oder metallischen Materialien möglich

Laserschneiden

- High-Speed-Laserschneidanlage für Endlosmaterialien
- Arbeitsbereich bis 300 x 300 mm
- Teile herstellbar:
  - selbstklebend, lose oder auf Streifen oder Rolle
  - mit Beschriftung
  - mit Perforation
  - mit Biegelinien
  - als Teilebaum mit Sollbruchstellen
  - als Teilebrief
- für nicht-metallische Werkstoffe

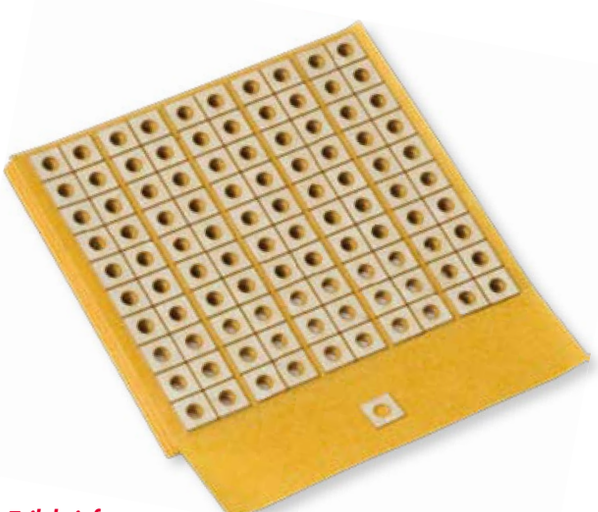

Teilebrief

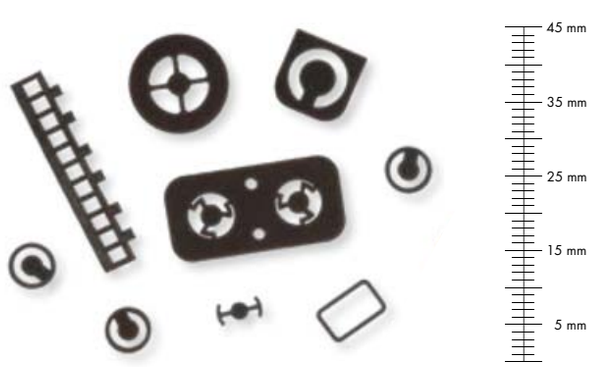

Sehr kleine Teile bei hoher Präzision

Geliefert mit System

Egal, ob Sie Ihre Stanzteile selbstklebend, magaziniert, gestapelt in der Box, in Tüten verpackt, gebündelt, als Formbänder oder auf der „Stange" angeliefert bekommen – wir bieten wirtschaftliche Alternativen zum Schüttgut.

Teile magaziniert in KLT-Behältern

Schlösser

Selbstklebend – auf Streifen oder Rolle

Eine Vielzahl von Materialien können wir zur Erleichterung der Montage ein- oder beidseitig selbstklebend auf Streifen oder Rolle liefern. Die Vorteile für Sie liegen auf der Hand: Der Ordnungszustand ermöglicht das automatische Verarbeiten durch Handlingsgeräte und verhindert Deformationen an den Teilen. Die Teile können bei der Montage nicht verloren gehen – egal, ob sie über Kopf oder zeitversetzt verbaut werden.

Formbänder – die rationelle Lösung

Lage- und positionsgenaue Zuführung der Teile erreichen Sie durch Verwendung von Formbändern. Formbänder sind vorgestanzte, durch Hilfsstege im Materialband belassene Teile. Die Fertigstellung der Teile erfolgt im Montageautomaten.

Magaziniert – ideal zur automatischen Weiterverarbeitung

Wir bereiten die Stanzteile vor für die Aufnahme in den Montageautomaten. Sie können Magazinlängen mit bis zu 1.000 mm wählen. Die Fixierung der Teile erfolgt z. B. durch Klebestreifen, die leicht und ohne Kleberückstände abziehbar sind.

Gebündelt – keine Deformationen

Sie kennen das Problem: Stanzteile werden bei Ihnen angeliefert und Sie stellen fest, dass sie deformiert sind. Mit unserer „gebündelten" Lösung – auch nach Stückzahlvorgabe – werden Deformationen vermieden und alle Teile lagegleich angeliefert.

Gestapelt in der Box – für besseres Handling

Auf Wunsch liefern wir Ihnen die Stanzteile auch satzweise, gestapelt in einer Einwegkunststoffbox (Tiefziehbox) oder als Mehrwegkunststoffbox (KLT). Sie sind dann bereits in der gewünschten Reihenfolge und der richtigen Lage geordnet – für Sie entstehen große Handlingsvorteile bei der Montage.

Konfektioniert und gekennzeichnet – nach Wunsch

Wie es Ihnen am besten passt – wir liefern eingetütet nach Stückzahl, bedruckt mit Beschriftung oder Barcode.

Auf Wunsch werden Ihre Teile unter Reinraumbedingungen konfektioniert.

Alles auf Lager …

Auszug aus unserem Lieferprogramm

- Dichtungen, Stanzteile, Isolierteile, Formteile, Ringe, Scheiben, Membranen, Unterlagen, Zuschnitte, Dämpfungen, Ventilklappen, Abschirmungen u. v. m. – aus allen stanzbaren und schneidbaren Materialien
- Teile in speziellem Anlieferzustand als Hilfen bei der Rationalisierung bzw. Automatisierung Ihrer Teilemontage:
  - Teile selbstklebend, lose oder positionsgenau auf Rollen oder Streifen
  - Teile magaziniert, gebündelt, gestapelt oder auf Metallstäbe aufgereiht
  - Teile nach Stückzahl eingetütet und etikettiert
- Baugruppen, d. h. Teile weiterverarbeitet zu kleinen Baugruppen nach Ihren Vorgaben
- Wasserstrahlgeschnittene Teile in Reinwasser oder abrasiv
- Lasergeschnittene Teile
- Kunststoffdreh- und -frästeile
- Gebogene, bedruckte und geprägte Teile
- Gummibahnen einseitig oder beidseitig geschliffen oder gespalten zur Erreichung eingeengter Dickentoleranz oder definierter Oberflächenrauigkeit
- Formteile
- Metallsickendichtungen
- Metallbearbeitung/ eigener Werkzeugbau

Materialzulassungen

Wir liefern auf Anfrage unter anderem mit Zulassung nach: DVGW, KTW, WRC, BAM, FDA, UL 94, TA-Luft, Werksnormen deutscher und internationaler Industriefirmen.

Auszug aus unserem Materiallager

- Elastomere/Gummi aller Qualitäten: NK, NK/SBR, SBR, NBR, IR, EPDM, CR, VMQ, FKM, ECO, CSM, HNBR, AU/EU, ACM
- Kunststoffe aller Qualitäten: PA, PE, PVC, PU, PP, PS, PC, POM, PTFE, PI, PETP, ABS, PEEK
- Geschäumte Elastomere: Zellkautschuk, Moosgummi, Silikonschaum, Kunstschaumstoffe
- Hochdruckdichtungsmaterialien: AFM, Centellen, EWP, Klingersil, Novapress
- Elektro-Isolierstoffe: Pressspan, Mehrschichtisoliermaterialien, Abschirmmaterialien, Glimmer, Vulkanfiber, flexible Isolierpapiere, technische Isolierpressstoffe, Hartpapier und Hartgewebe nach DIN 7735
- Folien: Wärmeleitfolien, Isolierfolien Staubschutzfolien
- Dichtungsmaterialien auf Kork- und Zellulosebasis: Gummikork, Abil, Betaflex
- Softmetalle: Stahlblech, beidseitig gummiert
- Metalle: Aluminium, Kupfer, Messing, Bronze, Stahl
- Filtermaterialien, Vliesstoffe, technische Filze
- Membrantücher
- Leder, Karton, Papier, Pappe
- Graphit und graphithaltige Materialien

Viele weitere Materialien, fragen Sie an!

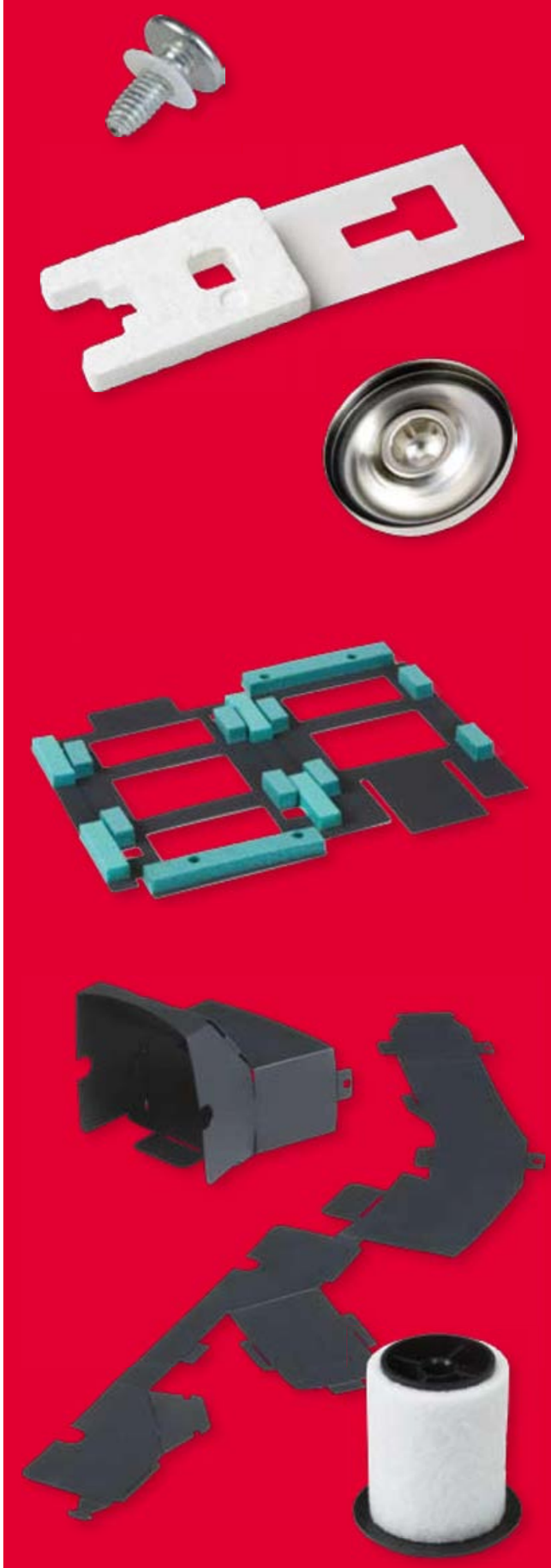

Wir liefern auch Baugruppen.

Schlösser

… und noch viel mehr

Schlösser
passt. genau.

Sie haben spezielle Anforderungen? Gerne realisieren wir mit Ihnen neue Projekte. Sprechen Sie mit uns oder vereinbaren Sie einen Termin und überzeugen sich vor Ort!

Schlösser GmbH & Co. KG
Dichtungen und Stanzteile

Tel. +49 7572 606-0
Fax +49 7572 606-5598

Werk I
Wilhelmstraße 8
88512 Mengen
Deutschland

Werk II
Carl-Schlösser-Straße 1
88512 Mengen
Deutschland

info@schloess.de
www.schloesser-dichtungen.de

Schlösser

passt. genau.

www.schloesser-dichtungen.de

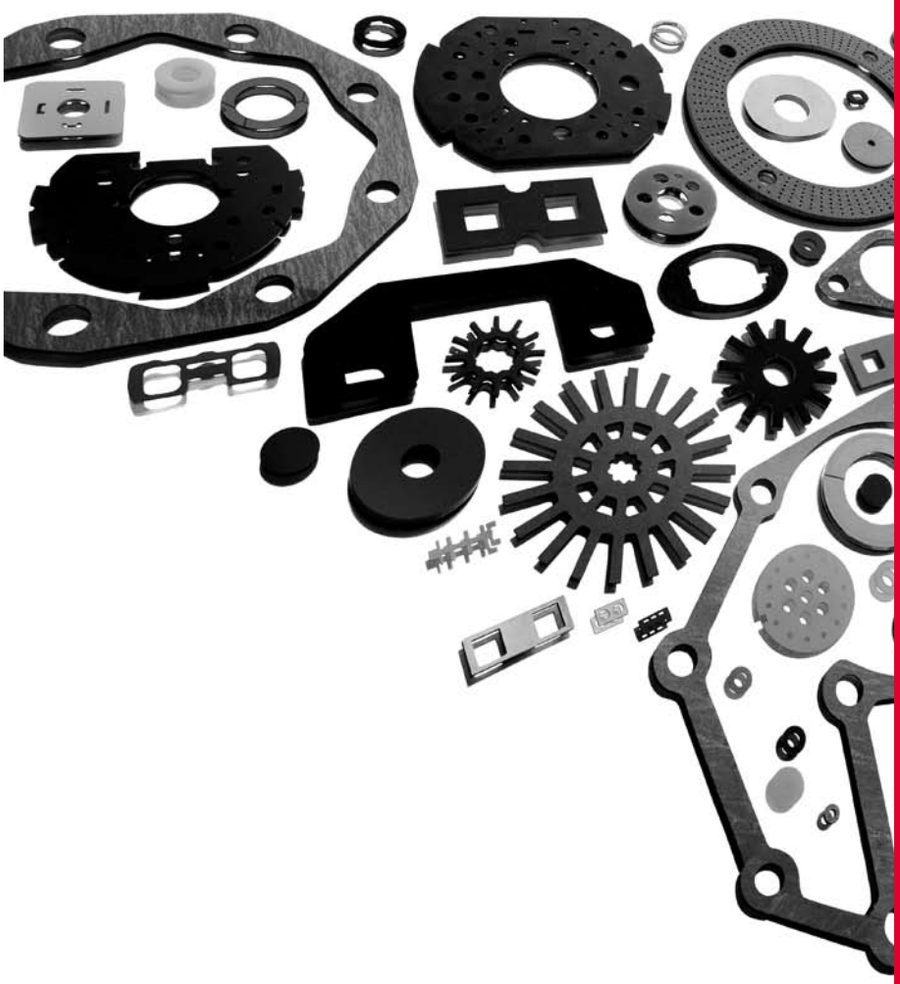

Schlösser GmbH & Co. KG
Dichtungen und Stanzteile

Wilhelmstraße 8
88512 Mengen
Deutschland

Tel. +49 7572 606-0
Fax +49 7572 606-5598

info@schloess.de
www.schloesser-dichtungen.de